SICHERHEITSKUPPLUNG AKS 1300

ETI- Nr. 811120 (Bitte bei Bestellung angeben)

AL-KO Ersatzteile

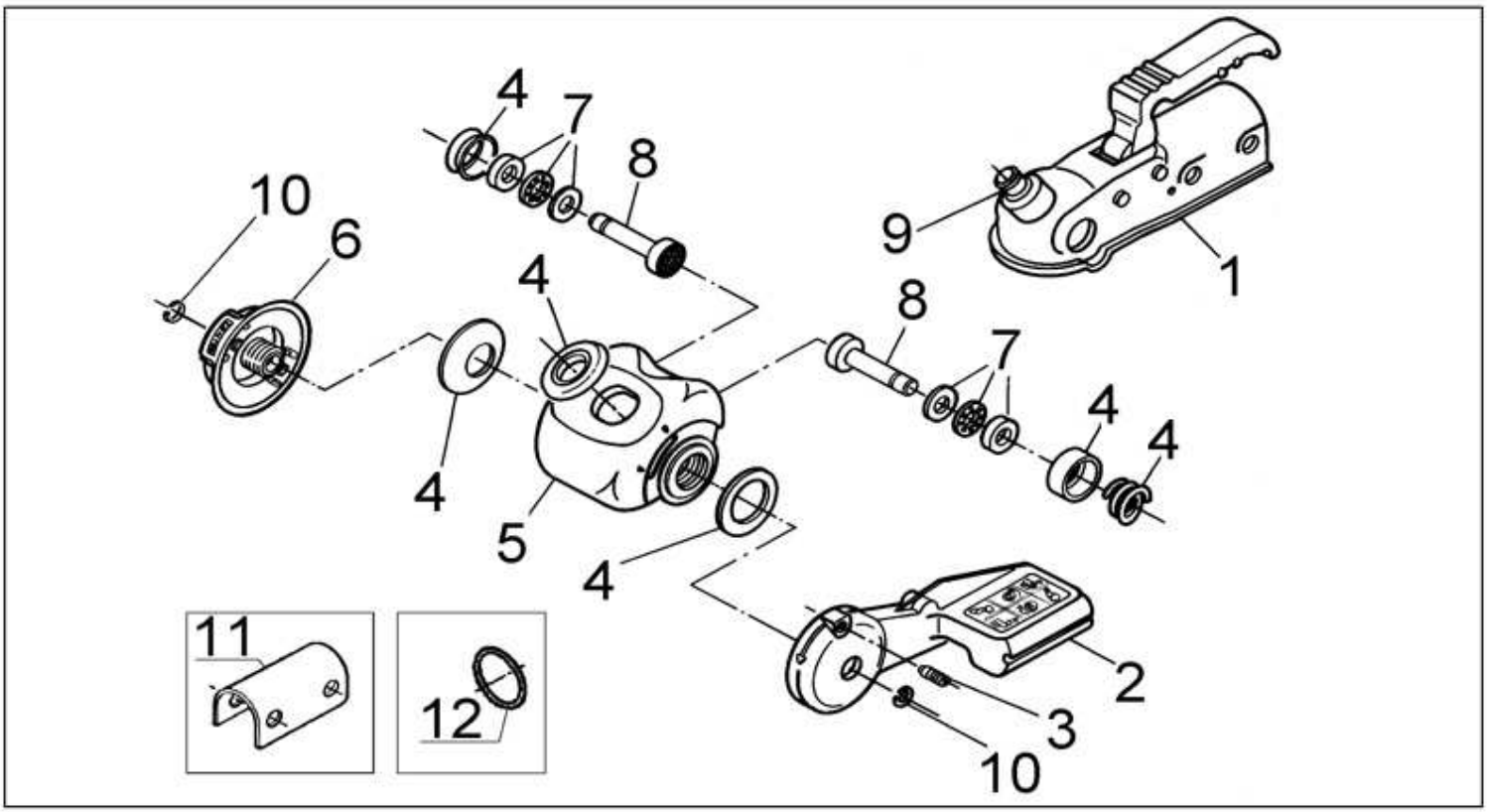

Pos.	Bezeichnung	Material-Nr.
1	Gehäuse kpl. mit Einrastanzeige (9) montiert	*
2	Zuspannhebel rubinrot Zuspannhebel feuerrot	603379 1225283**
3	Druckstück	603153
4	Dichtungen kpl. (5 Stck.) incl. 1 Druckfeder	246340
5	Schwimmsattel kpl.	*
6	Handrad mont. rubinrot Handrad mont. feuerrot	614358 1225285**
7	1 Satz Axiallager kpl.	246338
8	ET-Set Druckbolzen AKS 1300	1220759
9	Einrastanzeige kpl.	246341
10	1 Satz Sicherungsringe (2 Stück zusätzlich) siehe auch Pos. 8	246337
11	Distanzbügel	390841
12	Spannring	2072400208

Pos.	Bezeichnung	Material-Nr.

* Einzelaustausch von Pos. 1 und 5 nicht zweckmäßig. Bitte AKS 1300 kpl. bestellen.

** IN FEUERROT LIEFERBAR AB JUNI 2011

Erstellt	ETI-Nummer	geändert	Änderungs-Nr.	Änderungsgrund	Revisons-Nr.
16.02.95	811120_de	16.05.2011 BB	16561	POS 2 UND POS 6 IN FEUERROT AB JUNI 2011	B