SEILWINDE 501 STANDARD

ETI- Nr. 811176 (Bitte bei Bestellung angeben)

AL-KO Ersatzteile

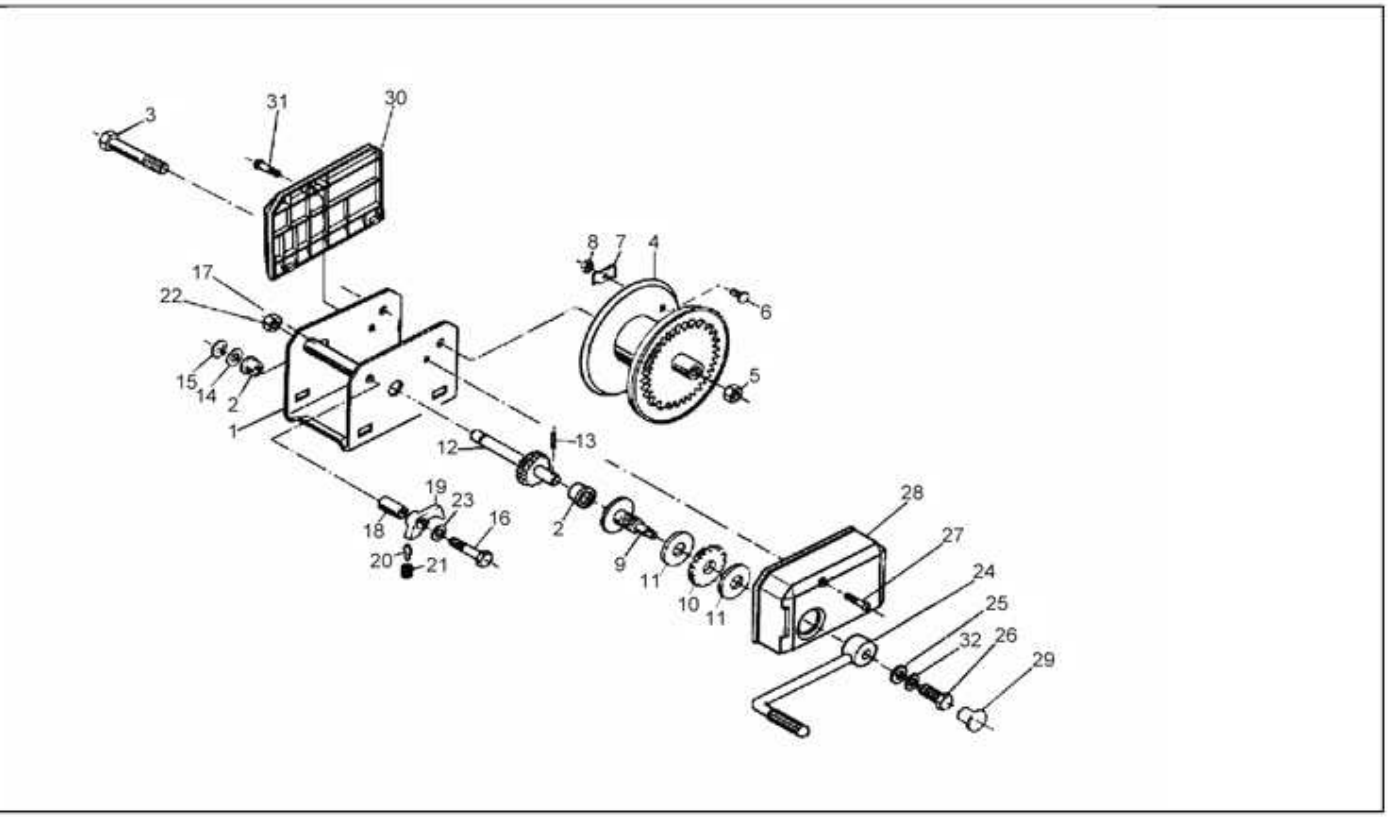

Pos.	Bezeichnung	Material-Nr.
1	Gehäuse kpl.	kein Ersatzteil
2	Lagerbuchse	352439
3	Skt.- Schraube M12x107 DIN 931	352432
4	Seiltrommel kpl.	352507
5	Skt.- Mutter M12 DIN 6925	700645
6	Flachrundschraube 6x16 DIN 603	700799
7	Seilklemme	352015
8	Skt.- Mutter M6 DIN 934	700107
9	Kurbelaufnahme kpl.	352078
10	Sperrad kpl.	352270
11	Bremsscheibe	352228
12	Antriebswelle gel.	352080
13	Zylinderstift 5x20 DIN 1473	700811
14	Stahlscheibe	352110
15	Sicherungsring 14x1 DIN 471	701001
16	Skt.- Schraube M10x125 DIN 931	703328

Pos.	Bezeichnung	Material-Nr.
17	Rohr	352504
18	Distanzrohr	352084
19	Sperrklinke	352271
20	Federhalteblech	352232
21	Druckfeder	352299
22	Skt.- Mutter M10 DIN 6925	700644
23	Scheibe	702202
24	Kurbel kpl.	352459
25	Scheibe 11 DIN 1440	352111
26	Skt.- Schraube M10x16	703783
27	Linsenkopfschraube	589123
28	Getriebeverkleidung	352447
29	Abdeckkappe	352477
30	Abdeckung hinten	352446
31	Linsenkopfschraube 6x16	589122
32	Sperrkantring	352560

Erstellt	ETI-Nummer	geändert	Änderungs-Nr.	Änderungsgrund	Revisons-Nr.
18.07.96	811176_de	11.01.2010	FREIGABE		A