AE VKT 70 90/S3 GASFED KUP/AKS LEICHTGASFED

ETI- Nr. 811201 (Bitte bei Bestellung angeben)

AL-KO Ersatzteile

VKT-Ausführung Vorführmuster für Leichtgasfeder

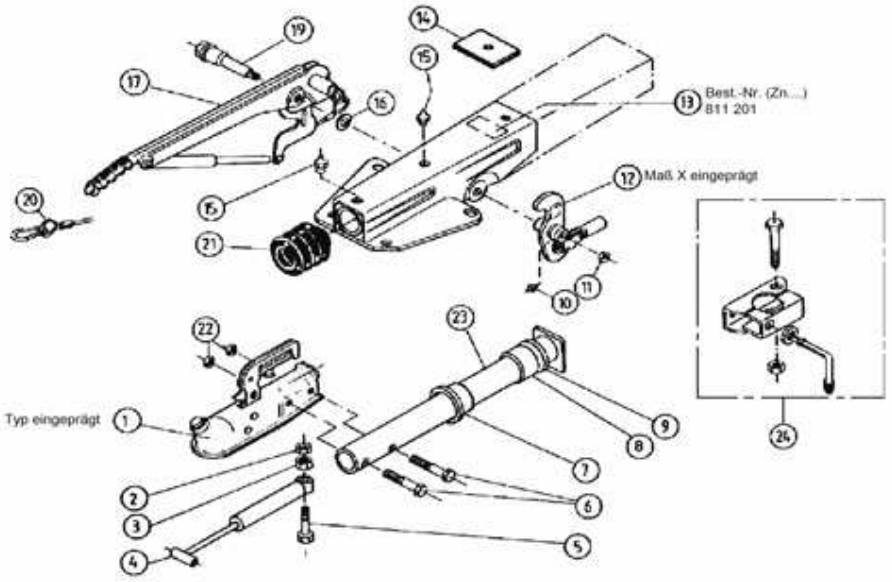

Pos.	Bezeichnung	Material-Nr.
1	Kupplung (Bestellung nach Typ, ohne Befestigungsmaterial)	
2	Skt.-Mutter M10 DIN 6925 -8	700 644
3	Skt.-Mutter M10 DIN 934	700 109
4	Stoßdämpfer	359 569
5	Skt.-Schraube M10x50 DIN 931	705 140
6	Skt.- Schraube M12x55 DIN 931	700 281
7	Buchse (im Gehäuse eingepreßt)	207 241 02 02
8	Buchse (im Gehäuse eingepreßt)	207 241 02 06
9	Dämpfungsgummi	207 241 02 07
10	Schmiernippel AM 6 DIN 71412	700 203
11	Skt.-Mutter M12 DIN 6925-8	700 645
12	Umlenkhebel (mit Gelenkkopf und Schmiernippel mont.) iH = 90:27	384 655
13	Gehäuse kpl. mit eingepreßten Buchsen für AE	Bestellung siehe Einprägung Zn.-Nr.AE
14	Anschlagplatte	368 820
15	Schmiernippel AM 8x1 DIN 71412	217 171 00 01
16	Scheibe ø19,2x34x3	370 693
17	Handbremshebel kpl mit Abreißseil	220 124
19	Lagerschraube	581 146
20	Abreißseil mit Haken	368 605
21	Faltenbalg	207 389 02 10
22	Skt.- Mutter M12 DIN 6925-8	700 645
23	Zugrohr geschw.	625 626
24	Anbaufall Klemmschelle Rohr 48 (Klemmschelle angeschweißt für V und Vkt. Ausf.	

Pos.	Bezeichnung	Material-Nr.
24.1	Klemmteil	205 318 02
24.2	Feststellknebel kpl.	
	V- Ausf.	354 248
	Vkt.- Ausf.	205 317 03
24.3	Scheibe A13	700 140
24.4	Skt.- Schraube M 8x65 DIN 931	701 127
24.5	Skt.- Mutter M 8 DIN 6925-8	700 643

AE = Auflaufeinrichtung
HB = Handbremshebel

Bitte bei Bestellung die ETI - Nr. angeben

Erstellt	ETI-Nummer	geändert	Änderungs-Nr.	Änderungsgrund	Revisons-Nr.
10.11.98	811201_de	14.12.2009	FREIGABE		A