AE V 161S TOTPUNKT ST KUG

ETI- Nr. 811216 (Bitte bei Bestellung angeben)

AL-KO Ersatzteile

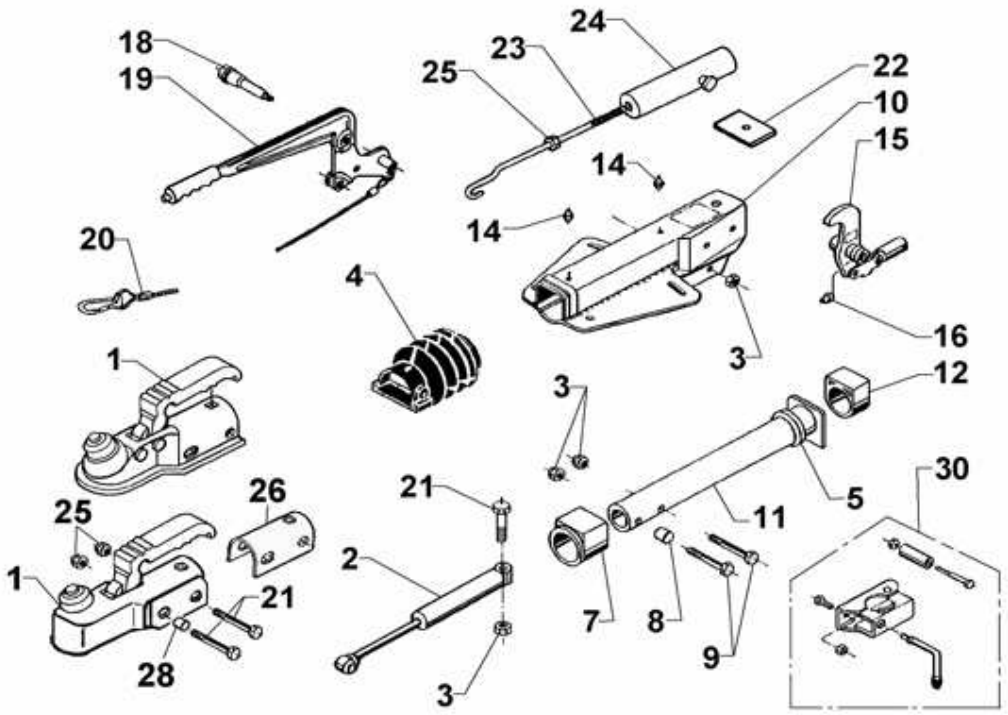

Pos.	Bezeichnung	Material-Nr.
1	Kugelkupplung (Bestellung nach Typ, ohne Befestigungsmaterial)	
2	Stoßdämpfer	370589
3	Skt.-Mutter M12 DIN 985-10 A3C	704065
4	Faltenbalg	366356
5	Profilring	371372
7	Bundbuchse (nicht ausgerieben)	353943
8	Distanzbuchse	370559
9	Skt.-Schraube M12x85 (bei AK 301)	700061
	Skt.-Schraube M12x85 (bei AK 301)	703551
10	Gehäuse kpl. mit eingepreßten Buchsen für AE	Bestellung siehe Ein-prägung Zn.- Nr. AE
11	Zugrohr geschw.	571874
12	Gleitbuchse (nicht ausgerieben)	353942
14	Schmiernippel AM 8x1 Keg.	2171710001
15	Umlenkhebel UNI mit Gelenkkopf und Schmiernippel montiert	380525
16	Schmiernippel AM 6 Keg.	700203
18	Lagerschraube	581146
19	Handbremshebel kpl mit Abreißseil	645420
20	Abreißseil mit Haken	368605
21	Skt.-Schraube M12x90 DIN 931	702823
22	Anschlagplatte	581699

Pos.	Bezeichnung	Material-Nr.
23	Hakenstange	607013
24	Federzylinder kpl.	645388
25	Skt.-Mutter M12	702750
26	Distanzbügel AK 350	606653
28	Distanzbuchse	357242
30	Klemmschelle für Rohr 48 (Nachrüstsatz kann wahlweise angebaut werden)	293020

AE = Auflaufeinrichtung

Bitte bei Bestellung die ETI-Nr. angeben

Erstellt	ETI-Nummer	geändert	Änderungs-Nr.	Änderungsgrund	Revisons-Nr.
18.09.98	811216_de	01.10.2009	FREIGABE		A