RADBREMSE STANDARD 1625/1625AR

ETI- Nr. 811222 (Bitte bei Bestellung angeben)

AL-KO Ersatzteile

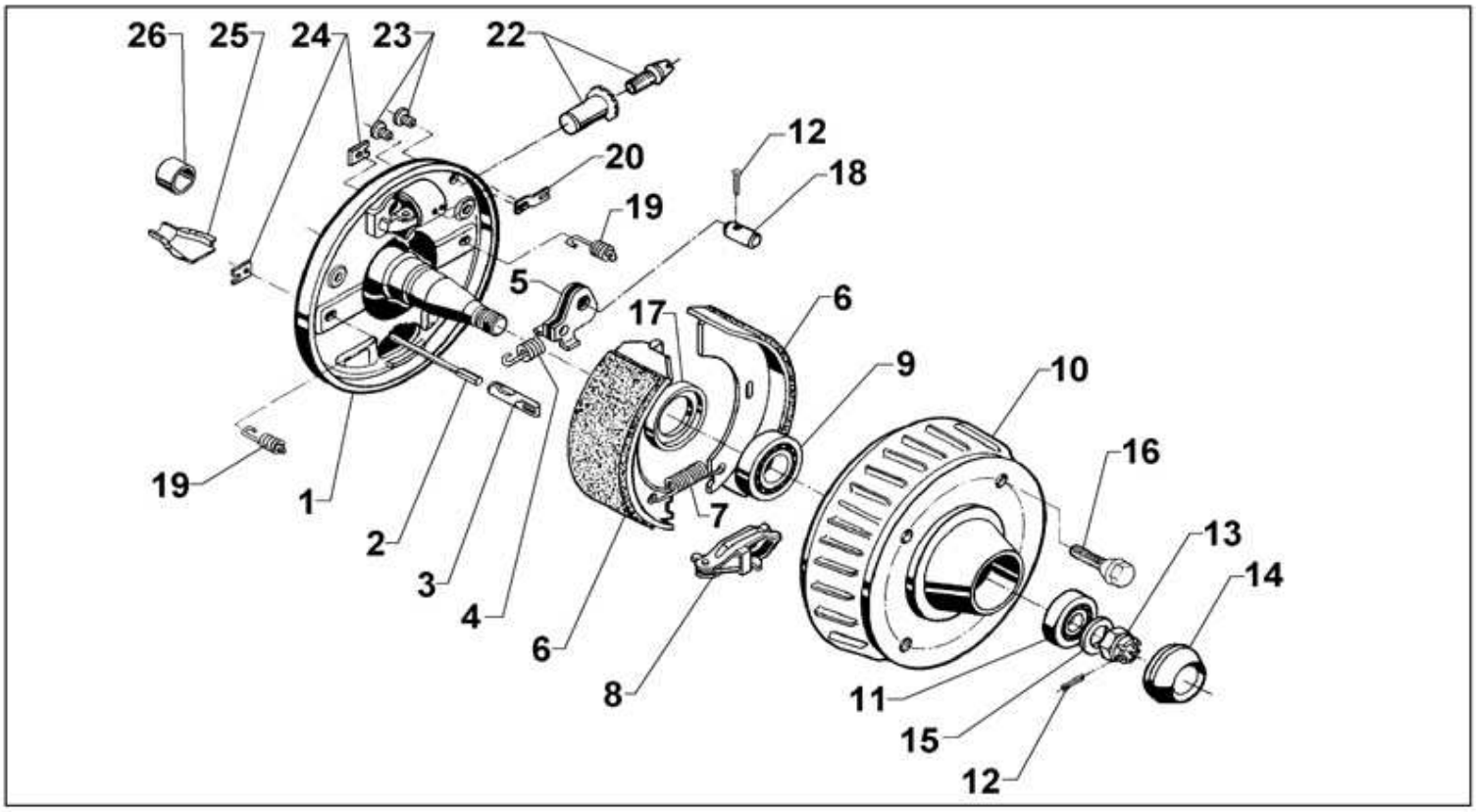

Pos.	Bezeichnung	Material-Nr.
1	Bremsschild mit Achsstummel	kein Ersatzteil
2	einhängbarer Bowdenzug Hüllenlänge	
	350	299707
	530	299708
	770	299709
	890	299710
	1020	299711
	1130	299712
	1320	299713
	1430	299714
	1620	299715
	1790	299716
3	Einhängeöse	604262
4	Zugfeder linke RB	2188870001
	Zugfeder rechte RB	372805
5	Übersetzungshebel linke RB	21888705
	Übersetzungshebel rechte RB	21888704
6	Bremsbackenset	1220326
7	Zugfeder	2082000007
8	Spreizschloß	21821503
9	Kegllager 30205	700762
10	Bremstrommel	
	100x4	581719
	98x4	581898
11	Kegellager 30203	700761
12	Splint ø 4x30 DIN 94	700194
13	Kronenmutter M16x1,5 DIN 937	700754
14	Verschlußkappe	2083990002

Pos.	Bezeichnung	Material-Nr.
15	Sicherunsscheibe	2182150005
16	Radschraube Kegel M12x1,5 Kugel M12x1,5	 2081670018 2081670020
17	Wellendichtring AS 30x52x7	700777
18	Lagerbolzen	2187370001
19	Druckfeder	2088800003
20	Blattfeder	2187370103
21	Nachstellschraube und	21873708
22	Nachstellmutter kpl.	
23	Stopfen	373245
24	Abdeckblech	2382610002
25	Schale	371387
26	Kappe	371389

Der Einzelverkauf von Bremsbacken ist nach EU-Richtlinie 2002/78/EG vom 01.Okt 2002 nicht mehr zulässig!

ACHTUNG: POS 7, 19, 24 einzeln bestellbar oder im Bremsbacken-Set 1220326 enthalten!

Erstellt	ETI-Nummer	geändert	Änderungs-Nr.	Änderungsgrund	Revisons-Nr.
22.04.97	811222_de	01.10.2009	FREIGABE		A