Auflaufeinrichtung 161 VB

ETI- Nr. 811278 (Bitte bei Bestellung angeben)

AL-KO Ersatzteile

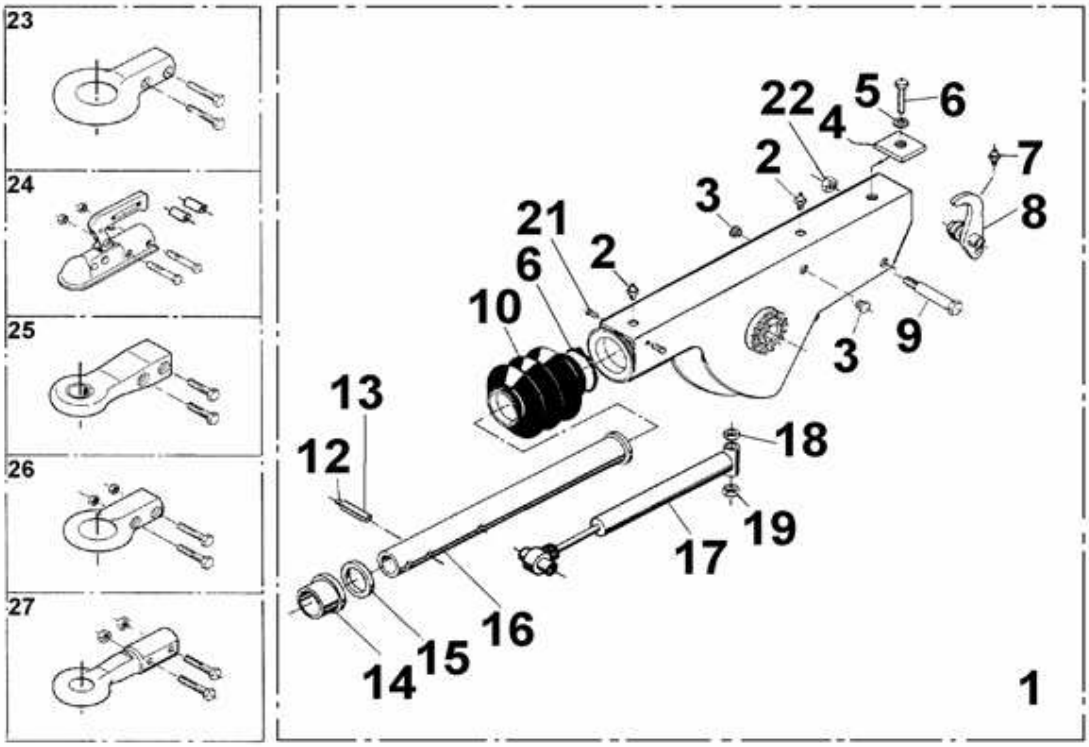

Pos.	Bezeichnung	Material-Nr.
1	Auflaufeinrichtung verzinkt ohne Vorderteil	247182
2	Schmiernippel AM 8x1	2171710001
3	Stopfen	372416
4	Anschlag	371612
5	Scheibe A17 DIN 125	700625
6	Kabelbinder	701422
7	Schmiernippel AM 6	700203
8	Umlenkhebel kpl.mit Pos. 7	385537
9	Lagerschraube	371626
10	Faltenbalg	366356
11	Buchse	353942
12	Spannhülse 7x48 DIN 1481	704407
13	Spannhülse 12x48 DIN 1481	704408
14	Buchse	353942
15	Dämpfungsgummi	371372
16	Zugrohr	574662
17	Stoßdämpfer	365482
18	Mutter B16 A3C	702817
19	Skt.-Mutter M16 DIN 985-10	704089
20	Skt.-Schraube M16x75 DIN 931-8.8	702814
21	Schneidschraube A5	703493
22	Skt.-Mutter M12 DIN 985-10	704065

Pos.	Bezeichnung	Material-Nr.
	Kupplungsteile mit Schraubenmaterial	Bestell Nr. siehe Katalog oder ETI-Liste

AE = Auflaufeinrichtung

Bitte bei Bestellung die ETI-Nr. angeben.

Erstellt	ETI-Nummer	geändert	Änderungs-Nr.	Änderungsgrund	Revisons-Nr.
22.04.99	811278_de	10.12.2009	FREIGABE		A