Auflaufeinrichtung 251 S VKT 100 ohne Zugöse

ETI- Nr. 811295 (Bitte bei Bestellung angeben)

AL-KO Ersatzteile

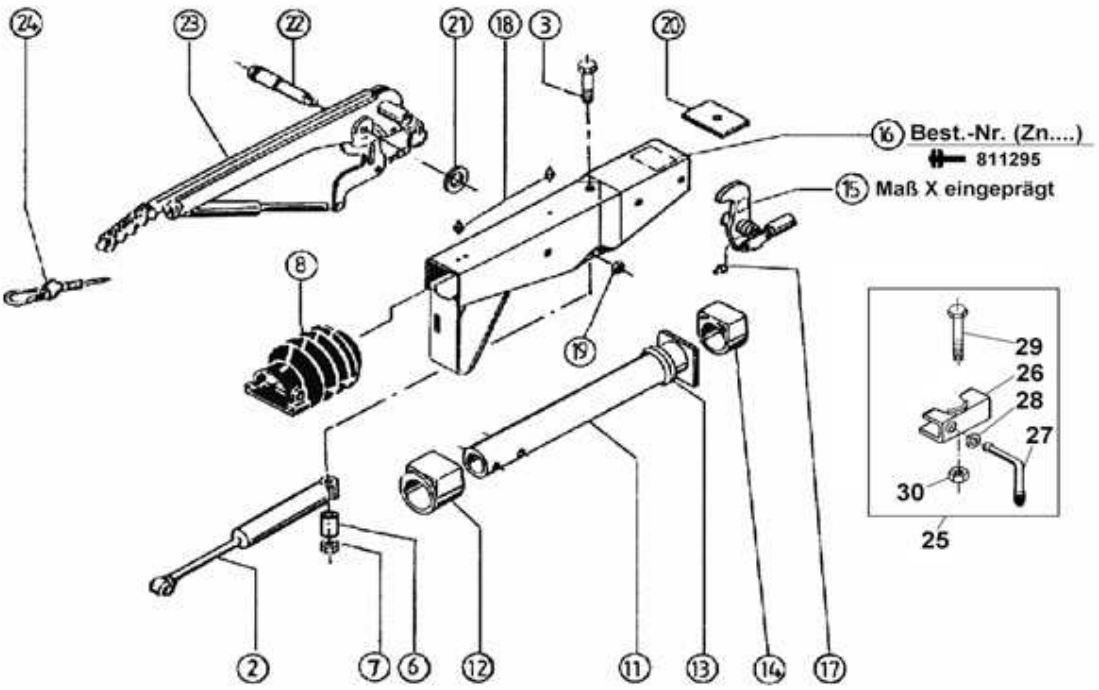

Pos.	Bezeichnung	Material-Nr.
2	Stoßdämpfer	370561
3	Skt.-Schraube M12x120 DIN 931	701670
6	Distanzbuchse bis Nov. 08 (27mm lg.)	625660
	Distanzbuchse ab Dez. 08 (31mm lg.)	647747
7	Skt.-Mutter M12 DIN 980	704065
8	Faltenbalg	366356
11	Zugrohr	380413
12	Bundbuchse (nicht ausgerieben)	353943
13	Profilring	371372
14	Gleitbuchse (nicht ausgerieben)	353942
15	Umlenkhebel kpl. 105 : 31,5	626684
16	Gehäuse kpl. mit eingepreßten Buchsen für AE	Bestellung siehe Einprägung AE
17	Schmiernippel AM 6 Kegel	700203
18	Schmiernippel AM 8x1 Kegel	375900
19	Skt.-Mutter M12 DIN 980	704065
20	Anschlagplatte	581699
21	Scheibe 19,4x34x3	370693
22	Lagerschraube	581145
23	Handbremshebel kpl. mit Abreißseil	220096
24	Abreißseil mit Haken	368605
25	Anbaufall Klemmschelle (Klemmschelle angeschweißt)	
26	Klemmteil	20531802

Pos.	Bezeichnung	Material-Nr.
27	Feststellknebel kpl.	20531703
28	Scheibe A13	700140
29	Skt.-Schraube M8x65 DIN 931	701127
30	Skt.-Mutter M8 DIN 6925	700643

Erstellt	ETI-Nummer	geändert	Änderungs-Nr.	Änderungsgrund	Revisons-Nr.
15.05.00	811295_de	10.12.09	FREIGABE		A