Auflaufeinr. Typ 120SR drehbar/ Typ 121SR drehbar

ETI- Nr. 811378 (Bitte bei Bestellung angeben)

AL-KO Ersatzteile

Typ 120SR drehbar (Deichselrohr gerade) Typ 121 SR drehbar (Deichselrohr gekröpft)

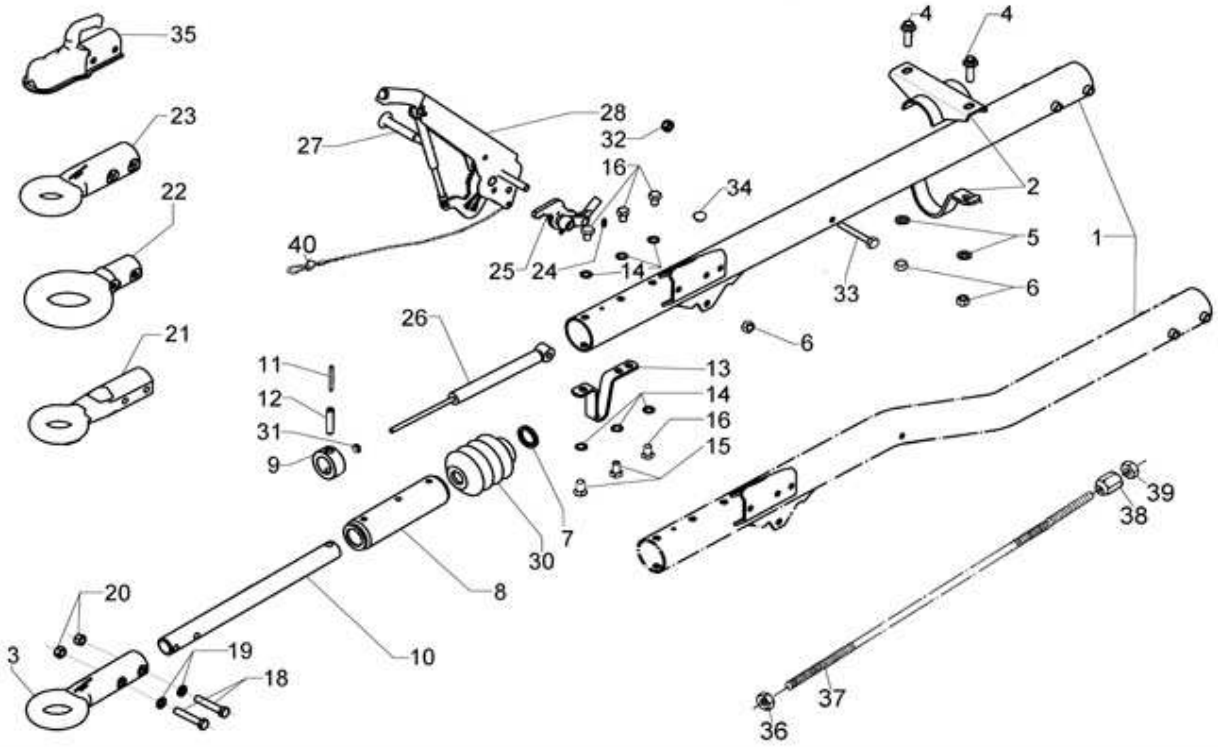

Pos.	Bezeichnung	Material-Nr.
1	Deichselrohr gerade wahlw. gekröpft	Bestellung nach Typ
2	Auflagebock kpl.	294053
3	England-Zugöse 40	638674
4	Skt.-Schraube M12x1,5x40 DIN 6921	700286
5	Scheibe A13 DIN 125	700140
6	Skt.-Mutter M12 DIN 985	700123
7	Dämpfungsgummi	2072400206
8	Lagerkartusche	2072400202
9	Anzugsring	359235
10	Zugrohr geschweißt	359236
11	Spannstift 8x55 DIN 1481	701785
12	Spannstift 12x55 DIN 1481	701786
13	Bügel	203037
14	Beilagscheibe 12,5	701269
15	Skt.-Schraube M12x20 DIN 933	704122
16	Skt.-Schraube M12x16 DIN 933	700826
18	Skt.-Schraube M12x65 DIN 931	700223
19	Scheibe SP 12 DIN 127	700130
20	Skt.-Mutter M 12 DIN 934	700283
21	Italien-Zugöse	217300
22	Nato-Zugöse	217241
23	DIN-Zugöse	217240
24	Schmiernippel	2171710001
25	Umlenkhebel	648688

Pos.	Bezeichnung	Material-Nr.
26	Dämpfer	20724004
27	Lagerschraube	2077710503
28	Handbremshebel	219011
30	Faltenbalg	2073890210
31	Skt.-Mutter M8 DIN 935	700725
32	Skt.-Mutter M12 DIN 985	700122
33	Skt.-Schraube M12x80 DIN 931	701404
34	Stopfen	372416
35	Zugkugelkupplung AK 160	247162
36	Skt.-Mutter M10 DIN 934	700109
37	Zugstange	bei Bestellung Länge angeben
38	Kugelmutter M10	2088890006
39	Skt.-Mutter M10 DIN 934	700109
40	Abreißseil	368605

Zg = Zeichnungsnummer

Bitte bei Bestellung ETI -Nr.angeben

Deichselrohr mit Anschlußbohrungen kundenspezifisch
(Bestellung siehe Zg-Nr)

Erstellt	ETI-Nummer	geändert	Änderungs-Nr.	Änderungsgrund	Revisons-Nr.
12.03.02	811378_de	04.02.2010	FREIGABE	2072400202 war 602692	A