RADBREMSE 3062 AR

ETI- Nr. 811402 (Bitte bei Bestellung angeben)

AL-KO Ersatzteile

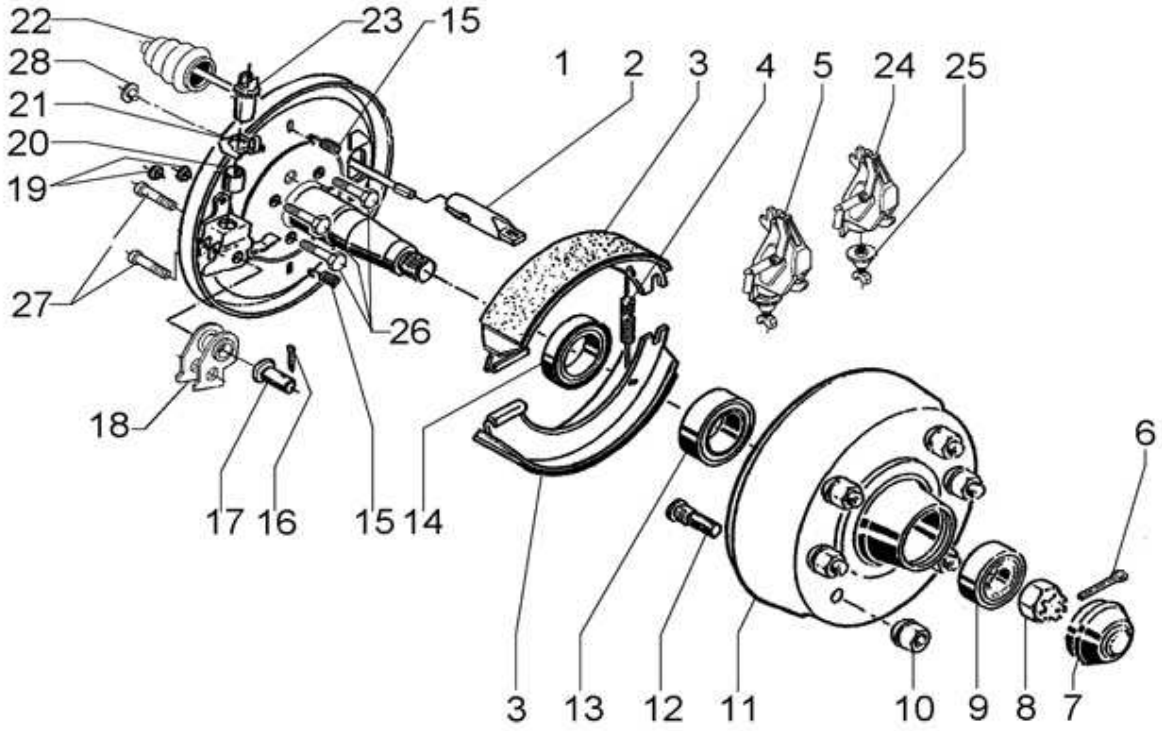

Pos.	Bezeichnung	Material-Nr.
1	BREMSSCHILD LI GESCHW	691 001
1	BREMSSCHILD RE GESCHW	691 002
2	EINHAENGOESE	358 266
3	BREMSBACKENSET	1220334
4	ZUGFEDER LI	258 925 00 04
4	ZUGFEDER RE	355 833
5	SPREIZSCHLOSS KPL LI AUTOMATISCHE NACHSTELLUNG	574 371
5	SPREIZSCHLOSS KPL RE AUTOMATISCHE NACHSTELLUNG	574 372
6	SPLINT 6,3X63 DIN94	700 856
7	VERSCHLUSSKAPPE	368 527
8	KRONENMUTTER M33X1,5 DIN937	701 277
9	KEGELROLLENLAGER 32008X DIN720	702 125
10	KUGELBUNDMUTTER	701 202
11	BREMSTROMMEL KPL	1302420
12	RADBOLZEN	248 794 00 05
13	KEGELROLLENLAGER 30211 DIN720	701 774
14	WELLENDICHTRING	358 893
15	DRUCKFEDER	278 196 00 04
16	SPLINT 4X25 DIN94	700 193
17	LAGERBOLZEN	704 642
18	ARRETIERHEBEL KPL	690 613
19	STOPFEN	373 245
20	BUCHSE	368 535

Pos.	Bezeichnung	Material-Nr.
21	SICHERUNGSBLECH	358 259
22	FALTENBALG	375 411
23	NACHSTELLMUTTER KPL	646 155
24	SPREIZSCHL. LI AUTOM. NACHSTELLUNG	614 340
24	SPREIZSCHL. RE AUTOM. NACHSTELLUNG	614 341
25	NACHSTELLRAD LI MONT.	614 338
25	NACHSTELLRAD RE MONT.	614 339
26	SCHRAUBE M12X25 DIN933	701 958
27	SCHRAUBE M8X18 DIN912	704 800
28	STOPFEN	357 228

Der Einzelverkauf von Bremsbacken ist nach EU-Richtlinie 2002/78/EG vom 01. Oktober 2002 nicht mehr zulässig!

ACHTUNG: Pos. 4 und 15 einzeln bestellbar oder im Bremsbackenset 1220334 enthalten!

Erstellt	ETI-Nummer	geändert	Änderungs-Nr.	Änderungsgrund	Revisons-Nr.
05.11.02	811402_de	30.07.2009	FREIGABE		A