AUFLAUFEINRICHTUNG 161S V MIT DIN-ÖSE

ETI- Nr. 811404 (Bitte bei Bestellung angeben)

AL-KO Ersatzteile

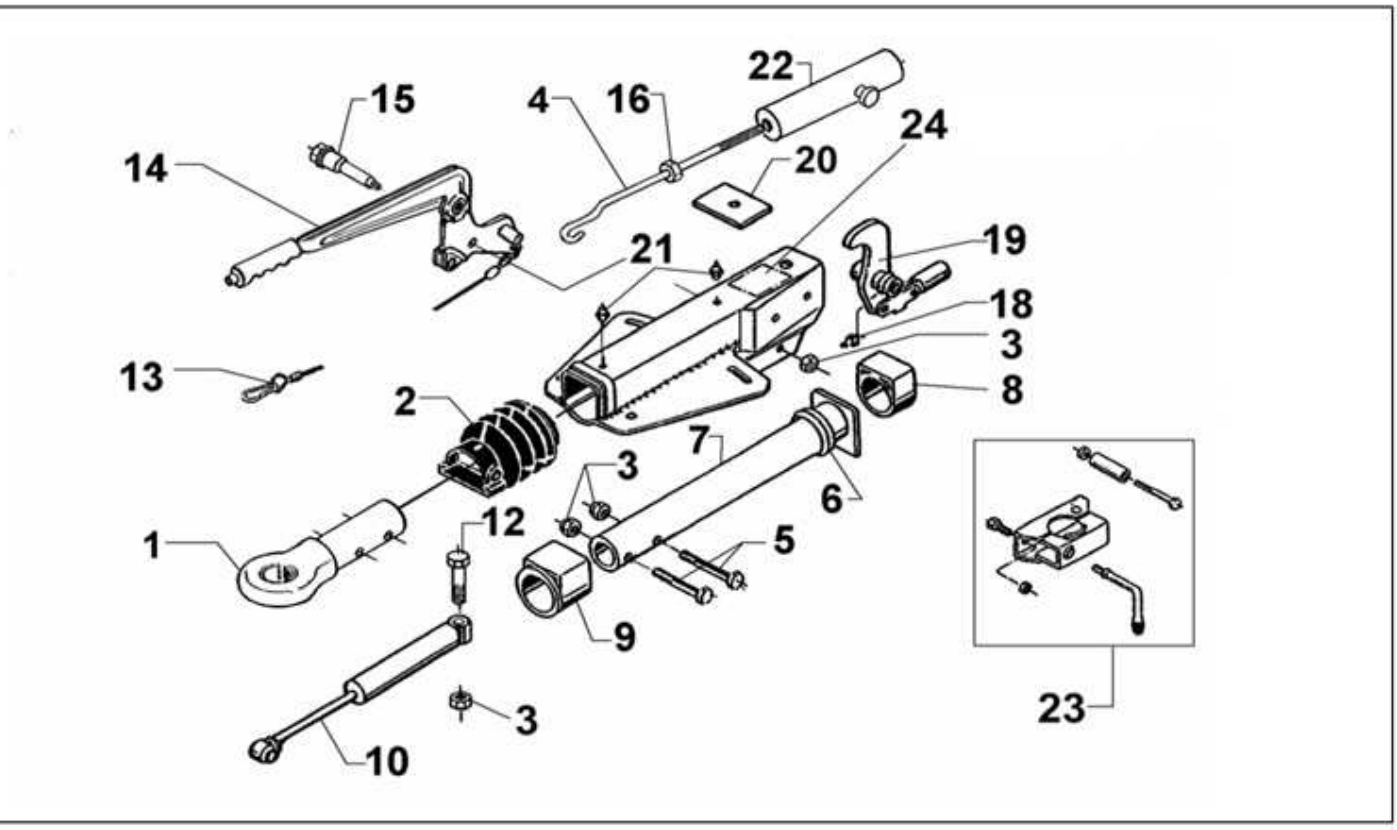

Pos.	Bezeichnung	Material-Nr.
1	ZUGÖSE DIN	357 419
2	FALTENBALG	366 356
3	MUTTER 6KT M12 DIN980	704 065
4	HAKENSTANGE	607 013
5	SCHRAUBE 6KT M12X60 DIN931	702 749
6	DÄMPFUNGSGUMMI	371 372
7	ZUGROHR	571 875
8	GLEITBUCHSE (nicht ausgerieben)	353 942
9	BUNDBUCHSE (nicht ausgerieben)	353 943
10	STOßDÄMPFER	370 558
12	SCHRAUBE 6KT M12X90 DIN931	702 823
13	ABREIßSEIL	368 605
14	HANDBREMSHEBEL KPL incl. Pos. 13	645 420
15	LAGERSCHRAUBE	581 145
16	MUTTER 6KT M12 DIN985	702 750
18	SCHMIERNIPPEL AS 6X1 KEG	700 203
19	UMLENKHEBEL UNI 90 : 27	380 525
20	ANSCHLAGPLATTE	581 699
21	SCHMIERNIPPEL AS 8X1 KEG	375 900
22	FEDERZYLINDER KPL	645 388
23	KLEMMSCHELLE FÜR ROHR 48 (Nachrüstsatz kann wahlweise angebaut werden)	293 020
24	GEHÄUSE KPL MIT EINGEPRESSTEN BUCHSEN FÜR AE	*

Pos.	Bezeichnung	Material-Nr.

*** Bestellung siehe eingeprägte Zeichnungsnummer auf der AE**

AE = Auflaufeinrichtung

Erstellt	ETI-Nummer	geändert	Änderungs-Nr.	Änderungsgrund	Revisons-Nr.
26.03.03	811404_de	31.07.2009	FREIGABE		A