SEILWINDE TYP 501

ETI- Nr. 811439B (Bitte bei Bestellung angeben)

AL-KO Ersatzteile

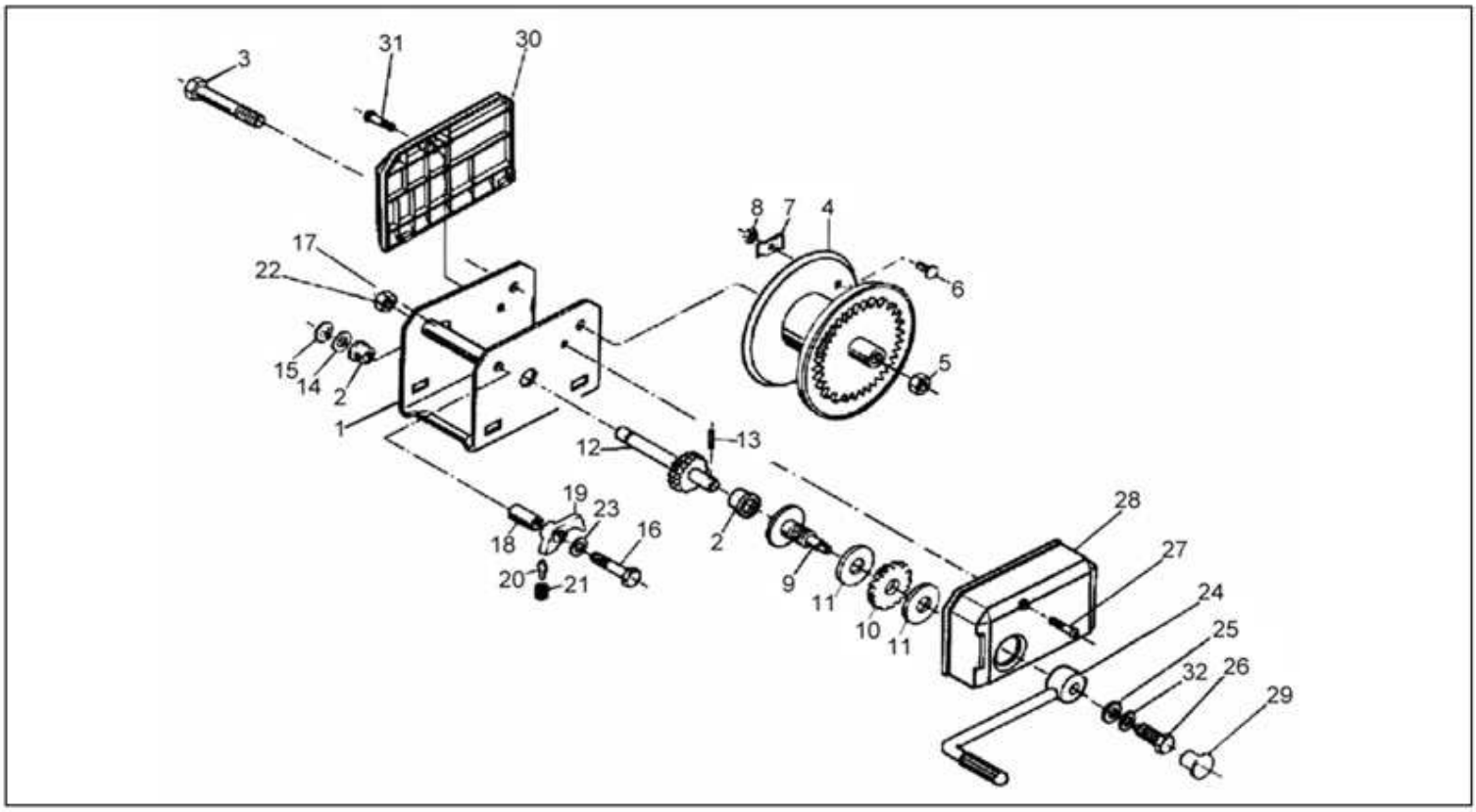

Pos.	Bezeichnung	Material-Nr.
1	GEHÄUSE KPL	kein Ersatzteil
2	LAGERBUCHSE	352 439
3	SCHRAUBE 6KT M12X107 DIN931	352 432
4	SEILTROMMEL KPL	352 507
5	MUTTER 6KT M12 DIN6925	700 645
6	FLACHRUNDSCHRAUBE 6X16 DIN603	700 799
7	SEILKLEMME	352 015
8	MUTTER 6KT M6 DIN934	700 107
9	KURBELAUFNAHME KPL	352 078
10	SPERRAD KPL (fettfreie Montage!)	352 270
11	BREMSSCHEIBE	352 228
12	ANTRIEBSWELLE	352 080
13	ZYLINDERSTIFT 5X20 DIN1473	700 811
14	STAHLSCHEIBE	352 110
15	SICHERUNGSRING 14X1 DIN471	701 001
16	SCHRAUBE 6KT M10X125 DIN931	703 328
17	ROHR	352 504
18	DISTANZROHR	352 084
19	SPERRKLINKE	352 271
20	FEDERHALTEBLECH	352 232
21	DRUCKFEDER	352 299
22	MUTTER 6KT M10 DIN6925	700 644
23	SCHEIBE	700 139
24	KURBEL KPL	352 717
25	SCHEIBE 11 DIN1440	352 111

Pos.	Bezeichnung	Material-Nr.
26	SCHRAUBE M10X16	703 783
27	LINSENKOPFSCHRAUBE	589 123
28	GETRIEBEVERKLEIDUNG	352 447
29	ABDECKKAPPE	352 477
30	ABDECKUNG HINTEN	352 446
31	LINSENKOPFSCHRAUBE 6X16	589 122
32	SPERRKANTRING	352 560

Erstellt	ETI-Nummer	geändert	Änderungs-Nr.	Änderungsgrund	Revisons-Nr.
30.08.06	811439B_de	04.08.2009	FREIGABE		A