AUFLAUFEINRICHTUNG 251 S

ETI- Nr. 811448 (Bitte bei Bestellung angeben)

AL-KO Ersatzteile

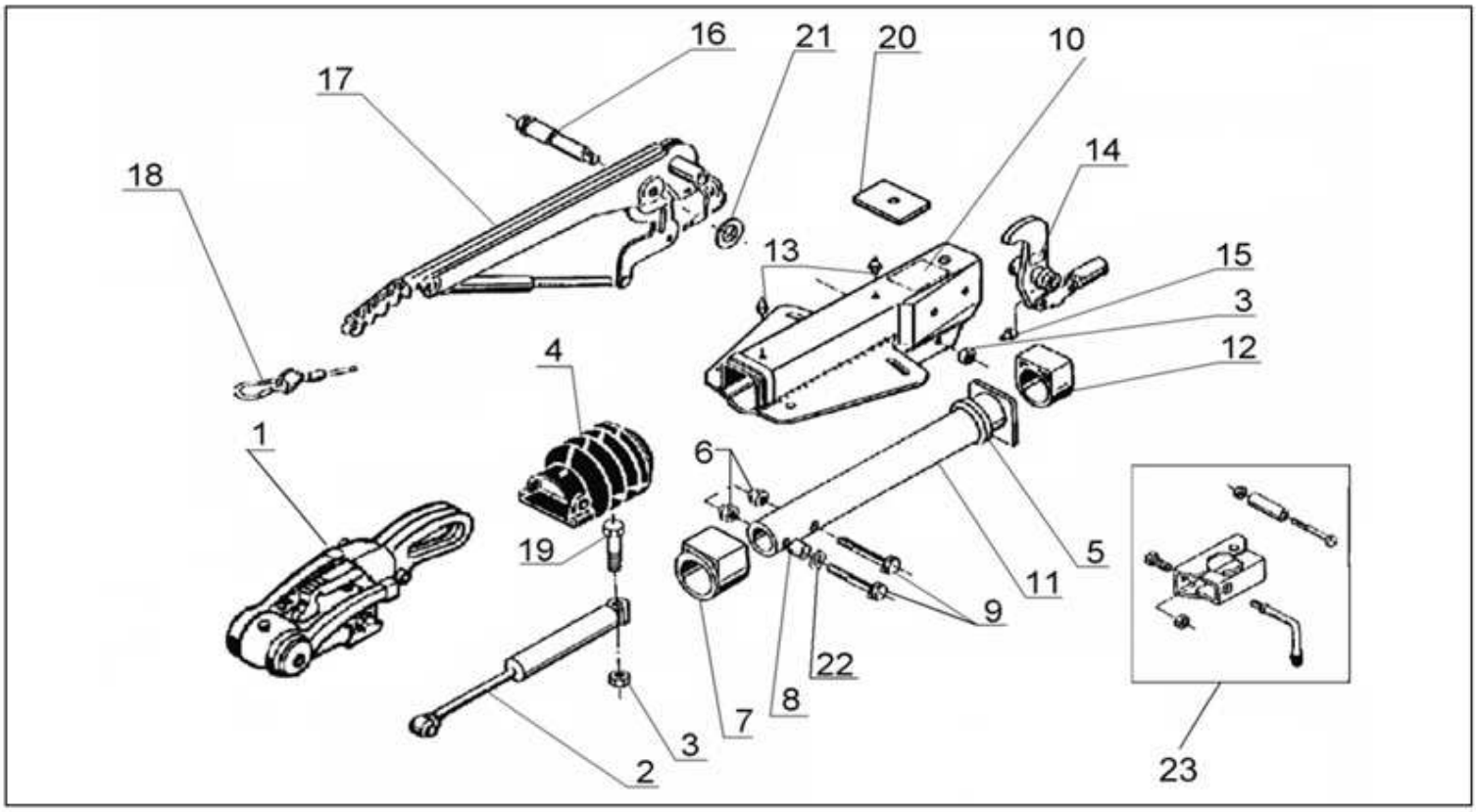

Pos.	Bezeichnung	Material-Nr.
1	AKS 3004 (Bestellung nach Typ, ohne Befestigungsmaterial)	
2	STOßDÄMPFER	370 589
3	MUTTER 6KT M12 DIN 985	704 065
4	FALTENBALG	607 133
5	DÄMPFUNGSGUMMI	371 372
6	SICHERUNGSMUTTER M12	371 932
7	BUNDBUCHSE (nicht ausgerieben)	353 943
8	DISTANZBUCHSE	647 571
9	SCHRAUBE 6KT M12X75 DIN 931	692 034
10	GEHÄUSE KPL. MIT BUCHSEN FÜR AE	*
11	ZUGROHR GESCHW.	571 874
12	GLEITBUCHSE (nicht ausgerieben)	353 942
13	SCHMIERNIPPEL AS 8X1 KEG	375 900
14	UMLENKHB UNI KPL 90:30 (Maß X eingeprägt)	380 526
15	SCHMIERNIPPEL AS 6X1 KEG	700 203
16	LAGERSCHRAUBE	581 145
17	HANDBREMSHEBEL	220 096
18	ABREIßSEIL	368 605
19	SCHRAUBE 6KT M12X90 DIN 931	702 823
20	ANSCHLAGPLATTE	581 699
21	SCHEIBE 19,4X34X3 DIN 125	370 693
22	SCHEIBE A13 DIN125	700 140
23	KLEMMSCHELLE FÜR ROHR 48 (Nachrüstsatz kann wahlweise angebaut werden)	293 020

Pos.	Bezeichnung	Material-Nr.

*** Bestellung siehe eingeprägte Zeichnungsnummer auf der AE**

AE = Auflaufeinrichtung

Erstellt	ETI-Nummer	geändert	Änderungs-Nr.	Änderungsgrund	Revisons-Nr.
28.04.04	811448_de	06.08.2009	FREIGABE		A