BIKE PACK PREMIUM

ETI- Nr. 811472-2 (Bitte bei Bestellung angeben)

AL-KO Ersatzteile

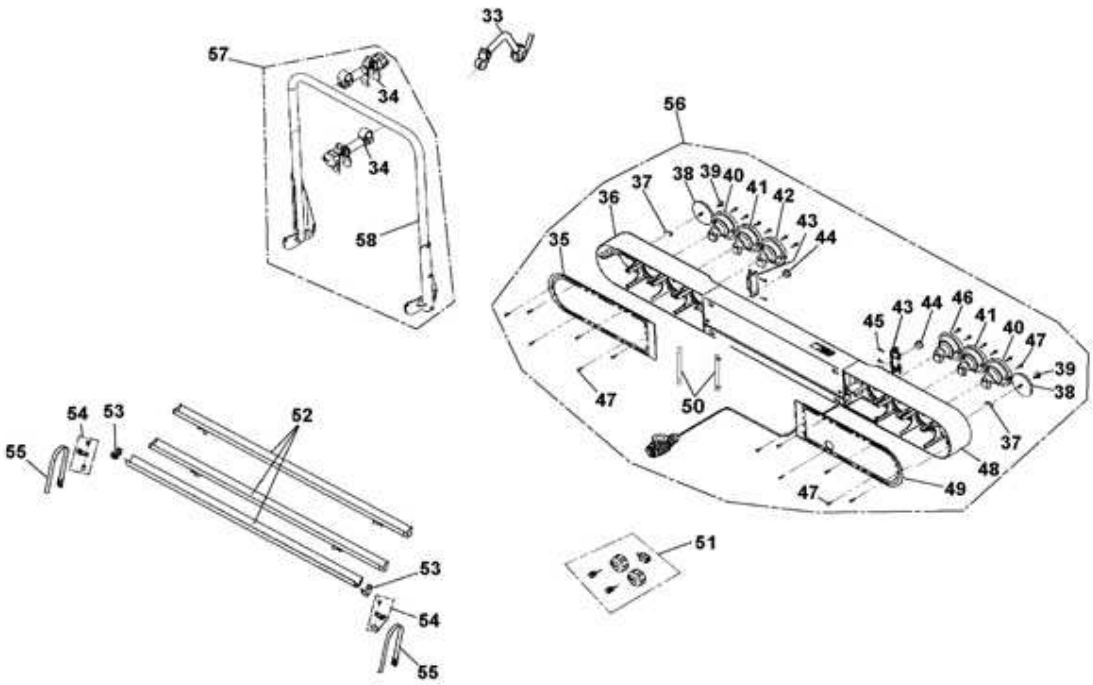

Pos.	Bezeichnung	Material-Nr.
33	DISTANZHALTER LANG	657050
34	DISTANZHALTER KURZ *	261613
35	VERSCHLUSSDECKEL RE	1303632
36	LEUCHTENKÖRPER RE	691218
37	KLAMMER	691010
38	RÜCKSTRAHLER ROT	690986
39	VIERTELDREHVERSCHLUß MIT KNEBEL	691009
40	BREMSLEUCHTE	1302956
41	BLINKLEUCHTE	1302957
42	RÜCKFAHRLEUCHTE	1302958
43	KENNZEICHENLEUCHTE	690976
44	STOPFEN	690913
45	SCHRAUBE ST 4,8X13	700427
46	NEBELLEUCHTE	1302959
47	SCHRAUBE KB 4X16	511615
48	LEUCHTENKÖRPER LI	691217
49	VERSCHLUSSDECKEL LI	1303631
50	KLAMMER	691443
51	SCHLOSS SET	691259
52	RADSCHIENE	690941
53	KANTENSCHUTZ SET	690942
54	KLEMMKEIL SET	691256
55	BEFESTIGUNGSGURT	604124
56	LEUCHTENTRÄGER KPL	690909
57	BÜGEL KPL PREMIUM	691754

Pos.	Bezeichnung	Material-Nr.
58	BÜGEL KPL	691516

*** für zwei gleichschließende Distanzhalter kurz verpackt 261 697**

Erstellt	ETI-Nummer	geändert	Änderungs-Nr.	Änderungsgrund	Revisons-Nr.
17.05.05	811472_de	15.07.2009	FREIGABE		A