ZWISCHENSTÜCK KPL 501VB für Deichselrohr 200x120x8

ETI- Nr. 811487 (Bitte bei Bestellung angeben)

AL-KO Ersatzteile

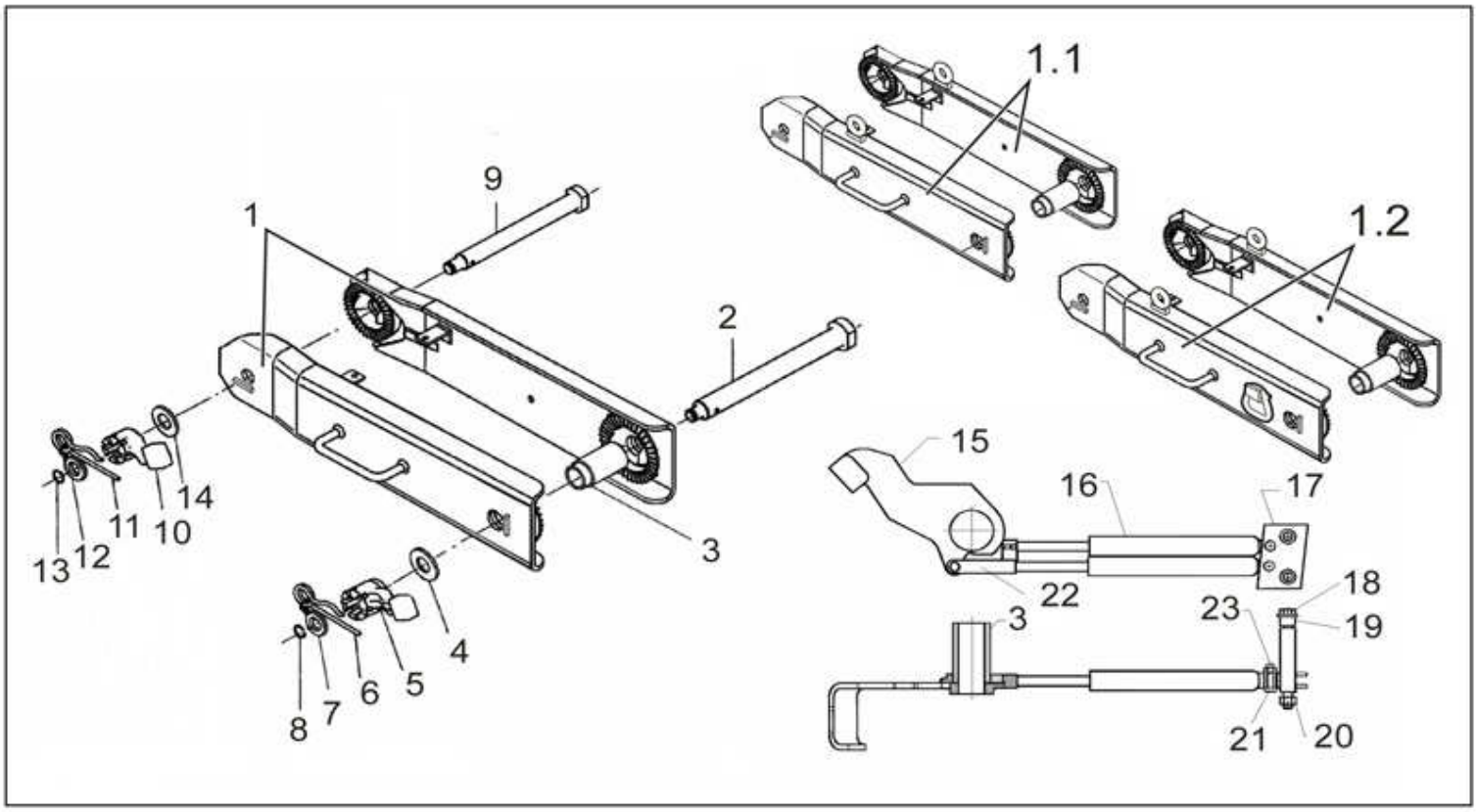

Pos.	Bezeichnung	Material-Nr.
1	ZWISCHENSTÜCK RE OHNE HANDGRIFF FV *	1313792
	ZWISCHENSTÜCK RE MIT HANDGRIFF FV *	1337269
	ZWISCHENSTÜCK LI MIT HANDGRIFF FV *	1313791
1.1	ZWISCHENSTÜCK RE MIT HANDGRIFF UND ÖSE - SCHWARZ GRUNDIERT	1336729
	ZWISCHENSTÜCK LI MIT HANDGRIFF UND ÖSE - SCHWARZ GRUNDIERT	1336728
1.2	ZWISCHENSTÜCK RE MIT HANDGRIFF, ÖSE UND VERZURRUNG (NUR FÜR MILITÄR)	1310888
	ZWISCHENSTÜCK LI MIT HANDGRIFF, ÖSE UND VERZURRUNG (NUR FÜR MILITÄR)	1310887
2	LAGERSCHRAUBE M36x1,5x350	584686
3	DISTANZROHR 101MM LANG	1360095
4	SCHEIBE 37x47x2,5 DIN 988	703298
5	FESTSTELLKNEBEL M36x1,5	603860
6	FEDERSTECKER MIT KETTE	604104
7	BUCHSE	584708
8	SPRENGRING A22 DIN 7993	702366
9	LAGERSCHRAUBE M24x1,5x305	372778
10	FESTSTELLKNEBEL M24x1,5	584685
11	FEDERSTECKER MIT KETTE	604104
12	BUCHSE	372771
13	SPRENGRING A22 DIN 7993	702366
14	SCHEIBE 25x36x2 DIN 988	701914
15	HEBEL GESCHW	623104

Pos.	Bezeichnung	Material-Nr.
16	GASFEDER	368243
17	PLATTE GESCHW	623103
18	6KT SCHRAUBE M12x140 DIN 931	704427
19	BUCHSE	605547
20	6KT MUTTER M12 DIN 985	702750
21	6KT SCHRAUBE M8x35 DIN 933	700551
22	GABELKOPF GESCHW	572614
23	6KT MUTTER M8 DIN 985	700121

* FV = FEUERVERZINKT

Erstellt	ETI-Nummer	geändert	Änderungs-Nr.	Änderungsgrund	Revisons-Nr.
18.10.05	811487_de	10.08.2011 BB	FREIGABE		A