DREHSTABACHSE 16250 MIT HYDR. BREMSE

ETI- Nr. 811507 (Bitte bei Bestellung angeben)

AL-KO Ersatzteile

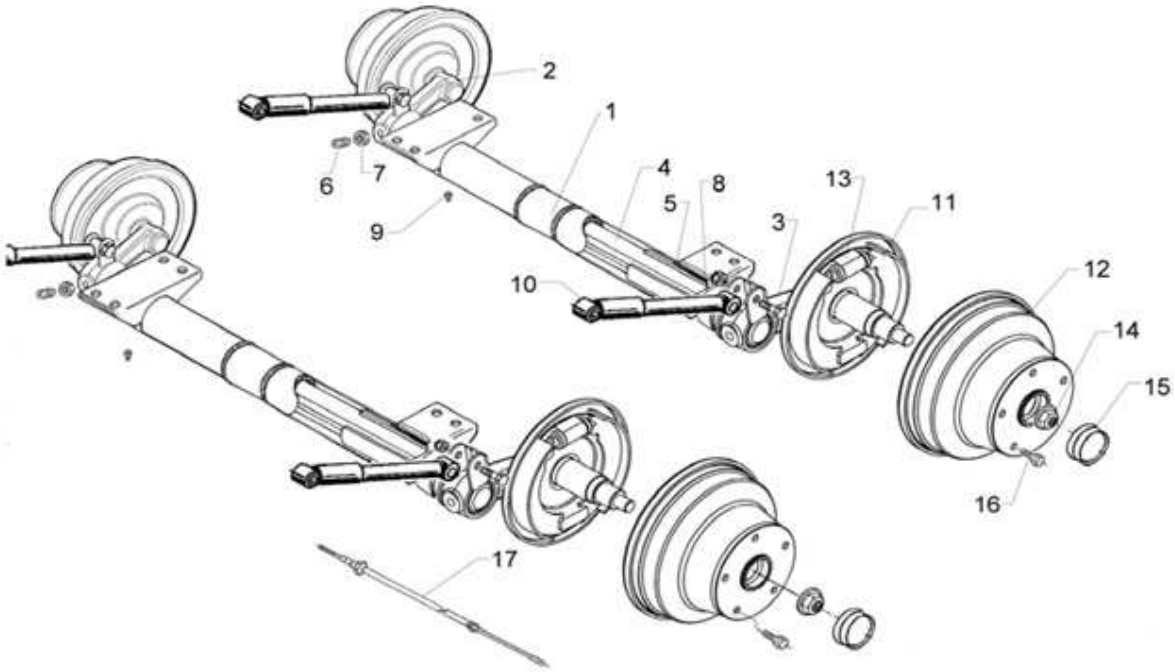

Pos.	Bezeichnung	Material-Nr.
1	ACHSKÖRPER KPL 82X4	1371406
2	SCHWINGHEBEL LI KPL	692334
3	SCHWINGHEBEL RE KPL	692335
4	DREHSTAB 30X3	1371289
5	LAGERBUCHSE	L2057110
6	GEWINDESTIFT	L2058710
7	MUTTER M20X1.5	L2058980
8	O-RING 81X1,5	704759
9	NIPPEL	L2035820
10	STOSSDÄMPFER	1214573
11	BREMSBELAG SET LI	1223651
11	BREMSBELAG SET RE	1223652
12	BREMMSTROMMEL 250X40 KPL	1361958
13	RADBREMSZYLINDER SET	1223653
14	FLANSCHMUTTER M24X1,5	1361959
15	ABDECKKAPPE	1361960
16	RADSCHRAUBE KUGEL M14X1,5	2081670002
17	BOWDENZUG 1660/2005	1223450
17	BOWDENZUG 1060/1405	1223449

Pos.	Bezeichnung	Material-Nr.

ACHTUNG:

Flanschmutter Pos. 14 nur einmal verwenden!

Radbremszylinder Pos. 13 beständig gegen Bremsflüssigkeit DOT 3-4 / SAE J 1703

Erstellt	ETI-Nummer	geändert	Änderungs-Nr.	Änderungsgrund	Revisons-Nr.
08.11.06	811507_de	13.07.2009	FREIGABE		A