Auflaufeinrichtung Typ 251VB-2 NA

ETI- Nr. 811515 (Bitte bei Bestellung angeben)

AL-KO Ersatzteile

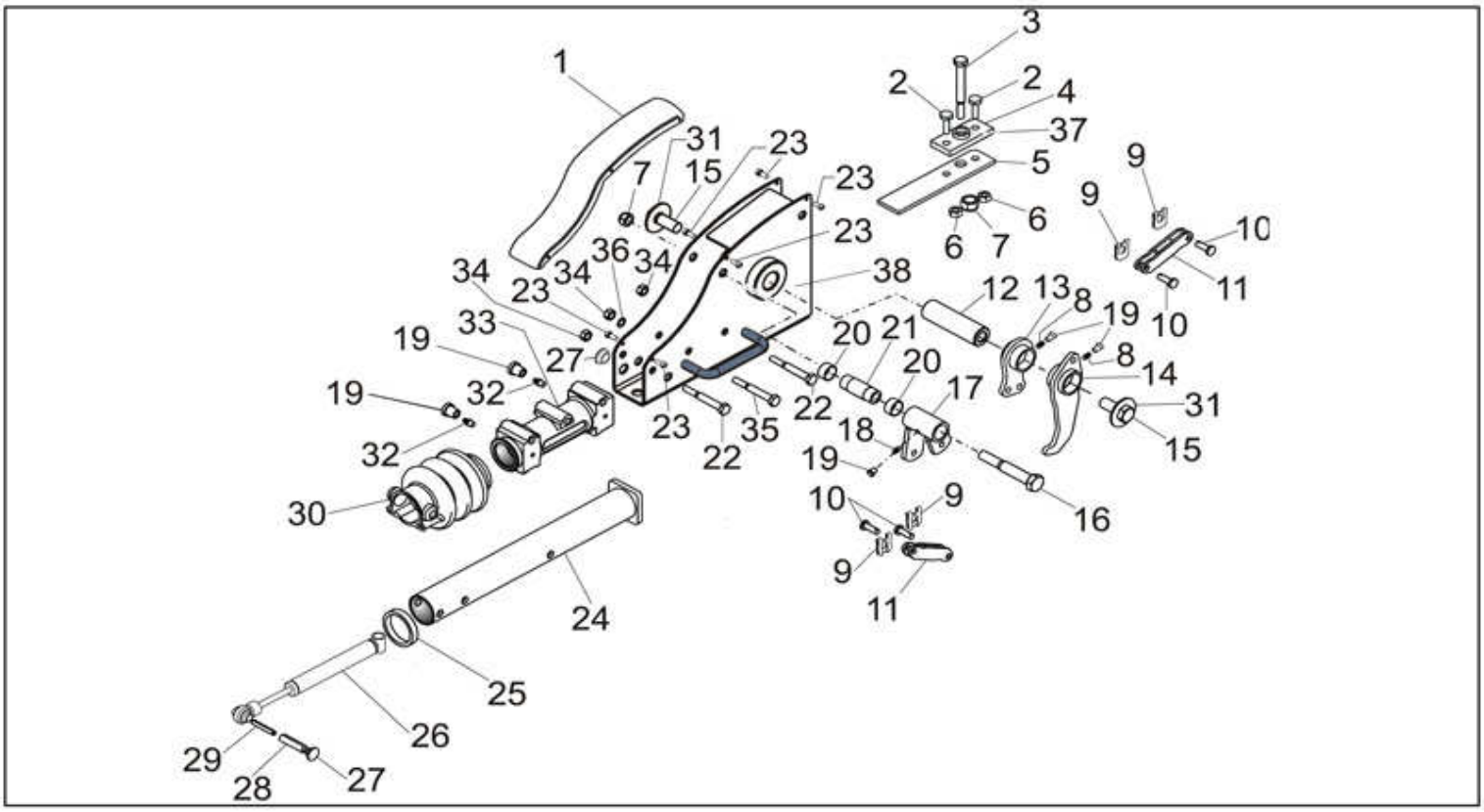

Pos.	Bezeichnung	Material-Nr.
1	Deckel	1361197
2	Skt.-Schraube M10x30 DIN 933-8.8 A3C	702130
3	Skt.-Schraube M16x140 DIN 931-10.9 A3C	704149
4	Anschlagplatte	1361163
5	Distanzplatte	1361162
6	MU SICH_BW M10 A3C-8	375724
7	Skt.-Mutter M16 DIN 985-V A3C	702801
8	Schmiernippel AM 8 DIN 71412	700204
9	Sicherung SL 10 SXN 08 A3C	700898
10	Bolzen	625761
11	Druckstange	1361201
12	Distanzrolle	1302470
13	Umlenkhebel kpl. kurz	1361160
14	Umlenkhebel kpl. lang	1361157
15	Skt.-Schraube 20x50 DIN 933 8.8 A3C	703610
16	Skt.-Schraube M16x100 DIN 931-10.9 A3C	704650
17	Umlenkhebel kpl.	1361175
18	Schmiernippel AM 6 DIN 71412	700203
19	Stopfen	368469
20	Gleitlager GLY 25281 5A	701115
21	Lagerbuchse	1361180
22	Skt.-Schraube M12x90 DIN 931-8.8 A3C	702823
23	Gewindefurchende Schraube ähnl. DIN 7500	523134
24	Zugrohr	1302236
25	Dämpfungsgummi	371372

Pos.	Bezeichnung	Material-Nr.
26	Stoßdämpfer	372641
27	Stopfen	372416
28	Spannhülse 12x48	704408
29	Spannhülse 7x48	704407
30	Faltenbalg	366356
31	Scheibe Nord-Lock 20	1362413
32	Schmiernippel AS8x1 Keg.	2171710001
33	Lagerkartusche gebohrt	1361196
34	MU SICH-BW M12 A3C-8	371932
35	Skt.-Schraube M12x110 DIN 931-8.8 A3C	700313
36	Scheibe A13 DIN 125	700125
37	Distanzring	1361193
38	AE kpl. verzinkt, ohne Kupplungsteil	1223186

Bestell-Nr. für Kupplungsteil mit Schraubenmaterial siehe Katalog

AE = Auflaufeinrichtung

Bei Bestellung immer ETI Nr. angeben!

Erstellt	ETI-Nummer	geändert	Änderungs-Nr.	Änderungsgrund	Revisons-Nr.
30.05.07	811515_de	27.05.2009	FREIGABE		A