RADBR 2361 INNOVAN BAUSATZ

ETI- Nr. 811522A (Bitte bei Bestellung angeben)

AL-KO Ersatzteile

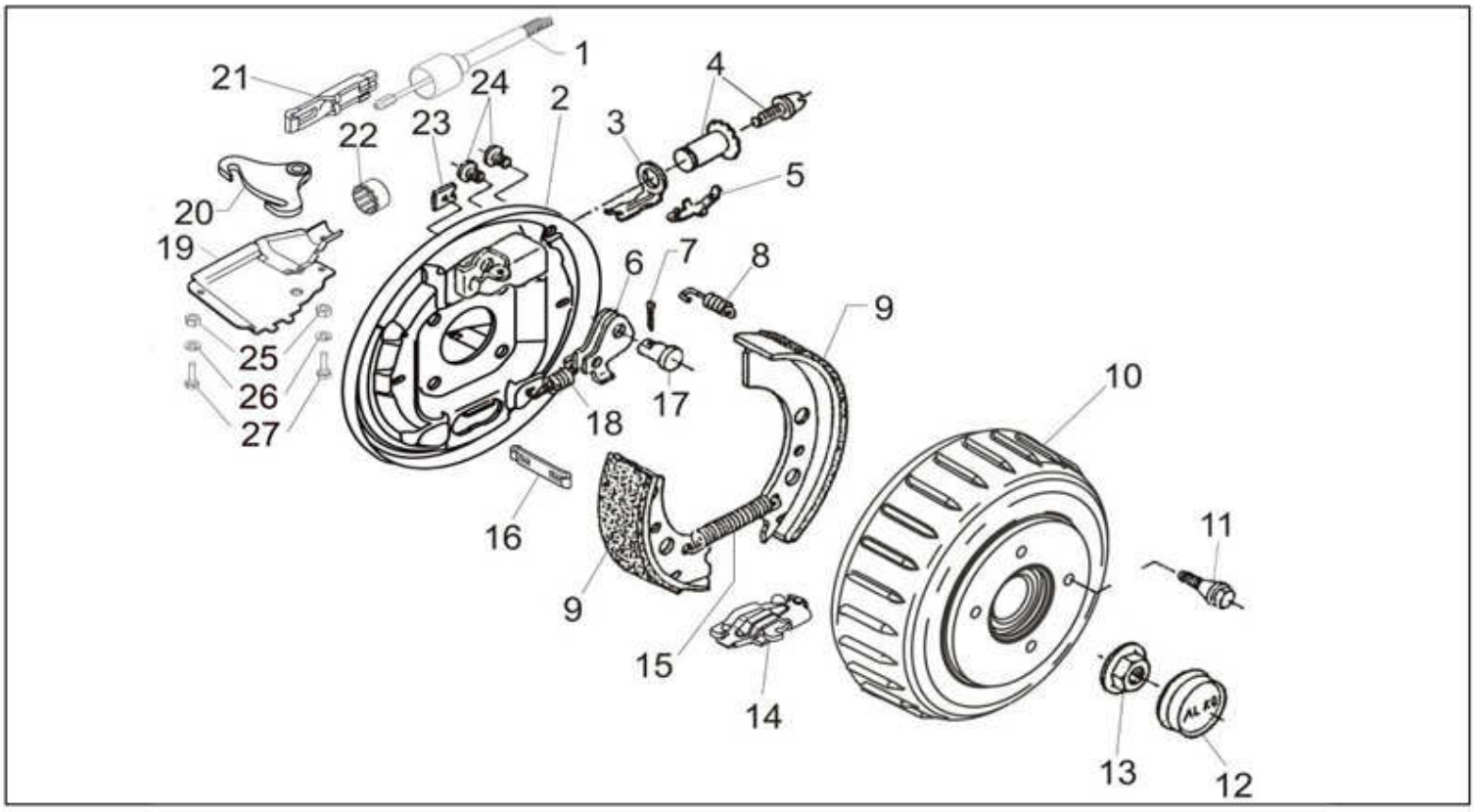

Pos.	Bezeichnung	Material-Nr.
1	BOWDENZUG 1320/1516	1221291
2	BREMSSCHILD LI GESCHW	692361
2	BREMSSCHILD RE GESCHW	692362
3	DRUCKBUEGEL	368361
4	NACHSTELLMUTTER	21873708
5	BLATTFEDER	368405
6	RUECKMATIKHEBEL LI	571386
6	RUECKMATIKHEBEL RE	571387
7	SPLINT 4X20 DIN94	700192
8	DRUCKFEDER	2088800003
9	BREMSBACKENSET	1224393
10	BREMSTROMMEL LI 112X5	573194
10	BREMSTROMMEL RE 112X5	690673
11	RADSCHRAUBE	Zulieferteil Fa.LMC
12	VERSCHLUSSKAPPE	582505
13	FLANSCHMUTTER M27X2	582506
14	SPREIZSCHLOSS	571510
15	ZUGFEDER	1362597
16	SONDEREINHAENGOESE	1361692
17	LAGERBOLZEN	368651
18	ZUGFEDER	218 737 00 03
19	SCHALE GESCHW LI	692367
19	SCHALE GESCHW RE	692368
20	UMLENKHEBEL	692415
21	EINHAENGOESE	604262

Pos.	Bezeichnung	Material-Nr.
22	KAPPE	371389
23	ABDECKBLECH	2382610002
24	STOPFEN	373245
25	MUTTER 6KT M5 DIN934	703028
26	FEDERRING B5 DIN127	704303
27	SCHRAUBE 6KT M5X12 DIN933	703564
28	STABSENSOR * (nur in RB rechts eingebaut)	
29	BUCHSE * (nur in RB rechts eingebaut)	
30	ECAS-STEUERGERAET *	
31	ZUSATZELEKTRONIK LUFTFEDERUNG *	1361891

*** = ohne Abbildung**

Pos. 28, 29 und 30 bitte direkt bei Wabco bestellen!

Der Einzelverkauf von Bremsbacken ist nach EU-Richtlinie 2002/78/EG vom 01. Oktober 2002 nicht mehr zulässig!

ACHTUNG: Pos. 8, 15 und 23 einzeln bestellbar oder im Bremsbackenset 1224393 enthalten!

Erstellt	ETI-Nummer	geändert	Änderungs-Nr.	Änderungsgrund	Revisons-Nr.
16.07.07	811522A_de	07.07.2009	FREIGABE		A