RADBREMSE 2051/EURO1 WASSERDICHT

ETI- Nr. 811567 (Bitte bei Bestellung angeben)

AL-KO Ersatzteile

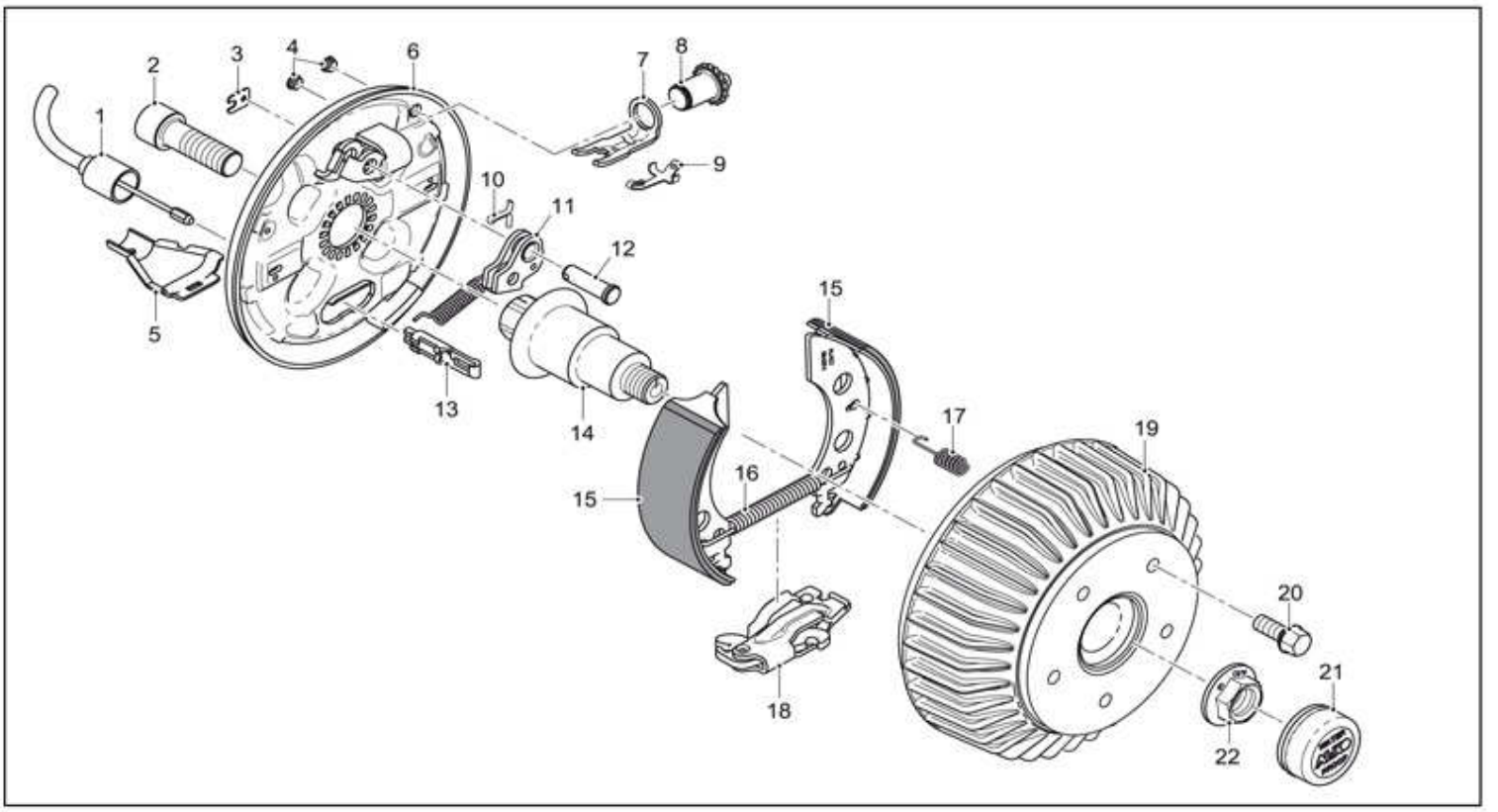

Pos.	Bezeichnung	Material-Nr.
1	BOWDENZUG EINHÄNGBAR 350 LG	247281
1	BOWDENZUG EINHÄNGBAR 530 LG	247282
1	BOWDENZUG EINHÄNGBAR 770 LG	247283
1	BOWDENZUG EINHÄNGBAR 890 LG	247284
1	BOWDENZUG EINHÄNGBAR 1020 LG	247285
1	BOWDENZUG EINHÄNGBAR 1130 LG	247286
1	BOWDENZUG EINHÄNGBAR 1320 LG	247287
1	BOWDENZUG EINHÄNGBAR 1430 LG	247288
1	BOWDENZUG EINHÄNGBAR 1620 LG	247289
1	BOWDENZUG EINHÄNGBAR 1790 LG	247290
2	ZYLINDERSCHRAUBE MIT INNEN6KT	704096
3	ABDECKBLECH	2382610002
4	STOPFEN	373245
5	SCHALE	371387
6	BREMSSCHILD LINKS GESCHWEIßT	571376
6	BREMSSCHILD RECHTS GESCHWEIßT	571377
7	DRUCKBÜGEL	368361
8	NACHSTELLSCHRAUBE UND	21873708
8	NACHSTELLMUTTER	
9	BLATTFEDER	368405
10	SPLINT 4x20 DIN94	700192
11	RÜCKMATIKHEBEL LINKS	571386
11	RÜCKMATIKHEBEL RECHTS	571387
12	LAGERBOLZEN	368651
13	EINHÄNGEÖSE	604262

Pos.	Bezeichnung	Material-Nr.
14	ACHSSTUMMEL BIS 1300 KG	1311587
14	ACHSSTUMMEL BIS 1500 KG	643044
15	BREMSBACKEN-SET INCL. POS.3, 16, 17	1213889
16	ZUGFEDER	2082000007
17	DRUCKFEDER	2088800003
18	SPREIZGELENKSCHLOSS	571510
19	BREMSTROMMEL 112x5	1312671
19	BREMSTROMMEL 140x5	1372517
20	RADSCHRAUBE KEGEL M12x1,5	2081670018
20	RADSCHRAUBE KUGEL M12x1,5	2081670020
20	RADSCHRAUBE KUGEL M12x1,5 (R13)	372138
21	ABDECKKAPPE	581197
22	FLANSCHMUTTER	581200

Der Einzelverkauf von Bremsbacken ist nach EU-Richtlinie 2002/78/EG vom 01.Oktober 2002 nicht mehr zulässig!

ACHTUNG: Pos. 3, 16, 17 einzeln bestellbar oder im Bremsbacken-Set 1213889 enthalten.

Erstellt	ETI-Nummer	geändert	Änderungs-Nr.	Änderungsgrund	Revisons-Nr.
17.12.08	811567_de		FREIGABE		A