AUFLAUFEINRICHTUNG 351VB-2

ETI- Nr. 811579 (Bitte bei Bestellung angeben)

AL-KO Ersatzteile

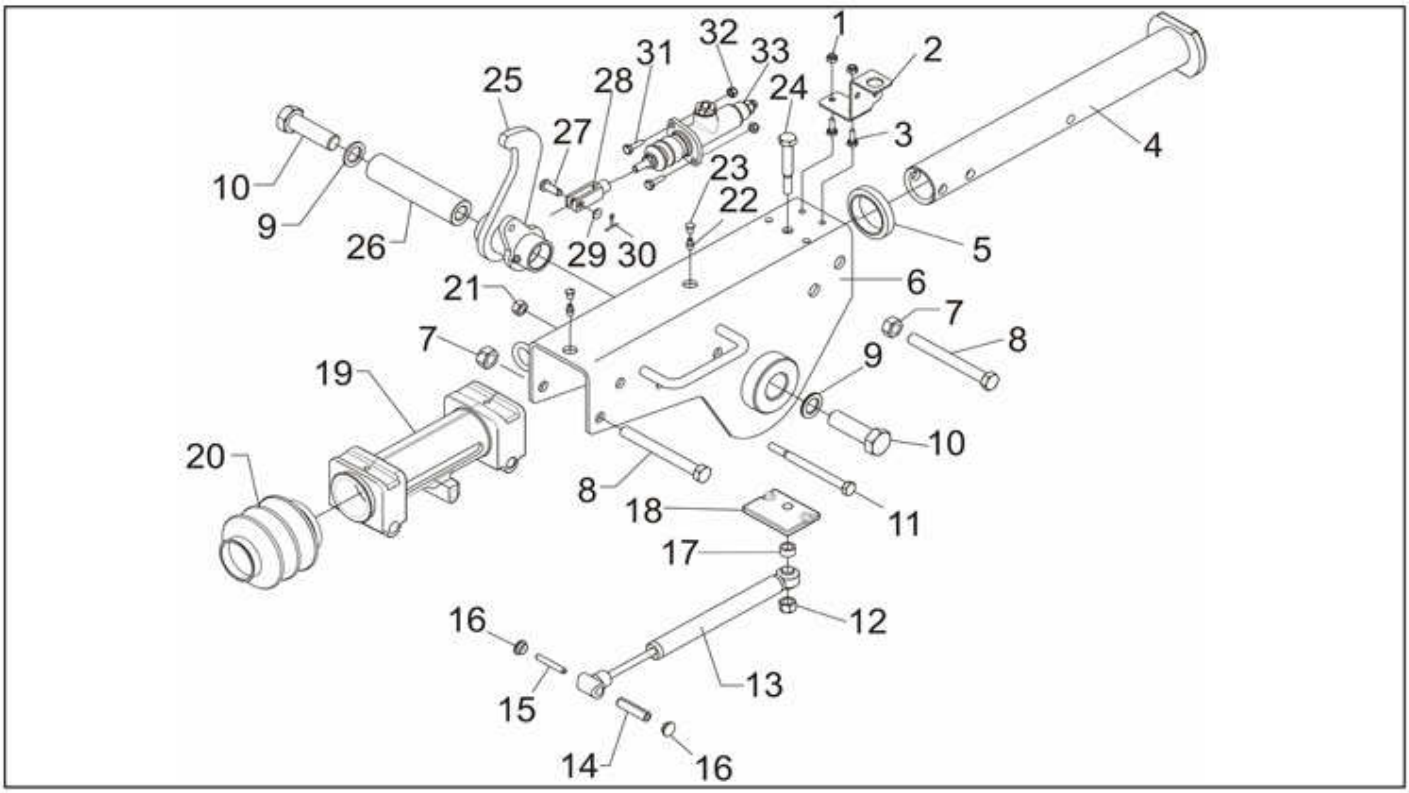

Pos.	Bezeichnung	Material-Nr.
1	SECHSKANTMUTTER M8 DIN985	700121
2	HALTEPLATTE	1363274
3	SECHSKANTSCHRAUBE M8x20 DIN933	701006
4	ZUGROHR GESCHWEIßT	690706
5	DÄMPFUNGSGUMMI	2172660003
6	GEHÄUSE GESCHWEIßT	*
7	SECHSKANTMUTTER M16 DIN985	702801
8	SCHRAUBE M16x150 DIN931	704256
9	SCHEIBE 25 1440	701962
10	SECHSKANTSCHRAUBE M24x80	704703
11	SECHSKANTSCHRAUBE M12x150 DIN931	701803
12	SECHSKANTMUTTER M14 DIN980	704067
13	STOßDÄMPFER	372854
14	SPANNHÜLSE 14 x 55A3C1481	702371
15	SPANNHÜLSE 8 x 55GEO1481	702369
16	STOPFEN	372416
17	BUCHSE	690720
18	ANSCHLAG	21783404
19	LAGERKARTUSCHE	1302603
20	FALTENBALG AE	21726605
21	SICHERUNGSMUTTER M12	371932
22	NIPPEL AS 8x1 KEG 71412	2171710001
23	SCHUTZKAPPE NIPPEL	368469
24	SECHSKANTSCHRAUBE M14x90 DIN931	703176
25	UMLENKHEBEL KPL	1365754

Pos.	Bezeichnung	Material-Nr.
26	DISTANZROLLE	1302601
27	BOLZEN B10 H11x28x23,5 EN22341	702795
28	GABELKOPF 10x40 DIN71752	700739
29	SCHEIBE A 8,4 DIN125	700138
30	SPLINT 3,2x20 DIN94	702004
31	SECHSKANTSCHRAUBE M8x25 DIN933	700559
32	SECHSKANTMUTTER M8 DIN985	700121
33	HYDRAULIKZYLINDER	1311411

* Bestellung siehe Einprägung Zn.-Nr. AE

Erstellt	ETI-Nummer	geändert	Änderungs-Nr.	Änderungsgrund	Revisons-Nr.
08.09.09	811579_de		FREIGABE		A