AE PROFI 3500 ABSENKBARER HANDBREMSHEBEL

ETI- Nr. 811593 (Bitte bei Bestellung angeben)

AL-KO Ersatzteile

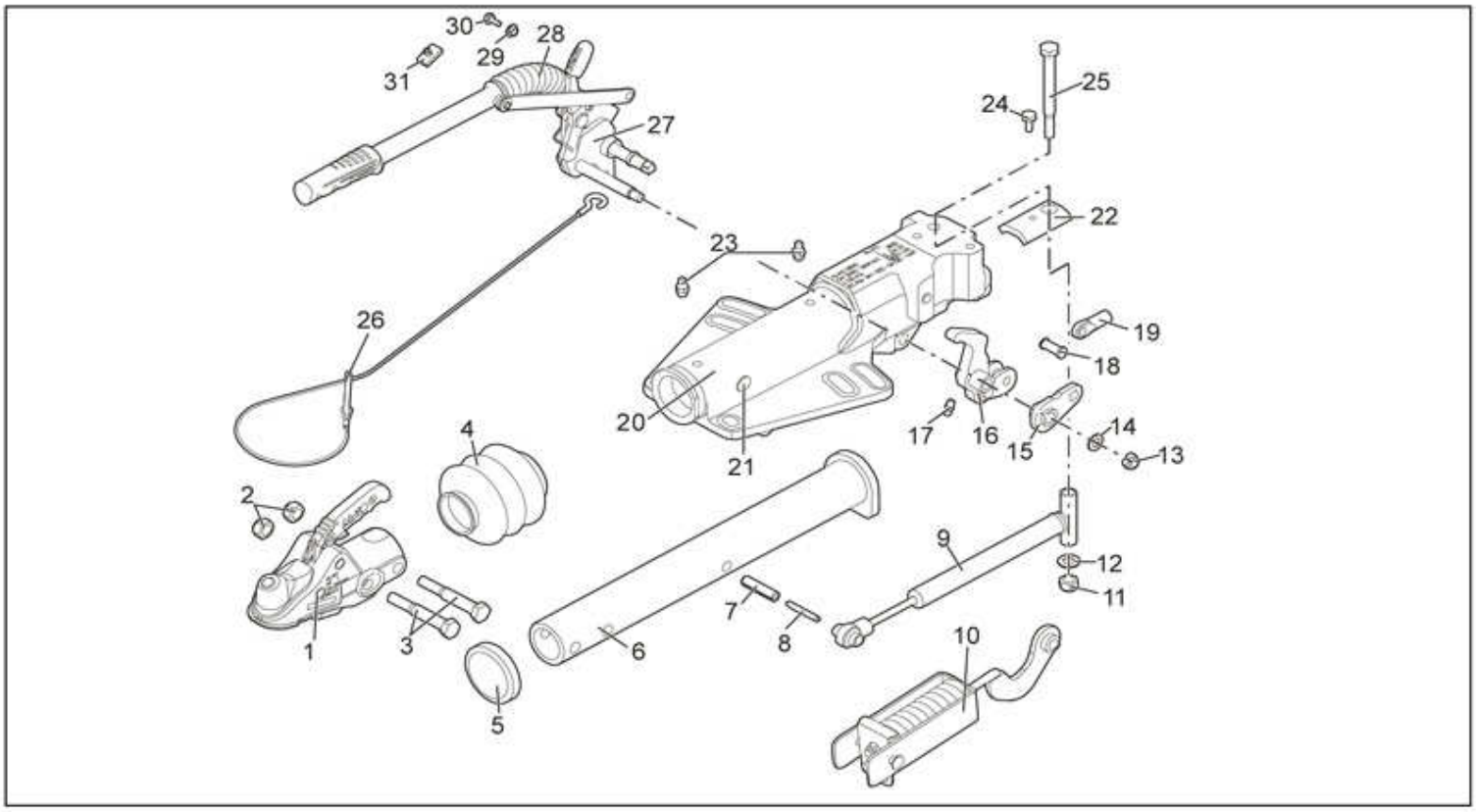

Pos.	Bezeichnung	Material-Nr.
1	KUGELKUPPLUNG AK 351	1222636
2	6KT MUTTER M16 DIN 985	704089
3	6KT SCHRAUBE M16x100 DIN 931	703548
4	FALTENBALG	21726605
5	DÄMPFUNGSGUMMI	2172660003
6	ZUGROHR GESCHW	692267
7	SPANNHÜLSE 14x55	702371
8	SPANNHÜLSE 8x55	702369
9	STOSSDÄMPFER	1217090
10	FEDERBÜGEL KPL	692648
11	6KT MUTTER M14 DIN 985	701568
12	SCHEIBE A15 DIN 125	704622
13	6KT MUTTER M12 DIN 985	702750
14	SCHEIBE A13 DIN 125	700140
15	HEBEL GESCHW	692687
16	UMLENKHEBEL KPL 90:30 *	692268
	UMLENKHEBEL KPL. 90:33,5 *	692723
17	SCHMIERNIPPEL AS 6x1 KEGEL 71412	700203
18	NIET	692766
19	GELENKKOPF	692277
20	GEHÄUSE (EINZELN NICHT LIEFERBAR)	**
21	STOPFEN	372416
22	ANSCHLAGPLATTE	692278
23	SCHMIERNIPPEL AS 8x1 KEGEL 71412	700204
24	6KT SCHRAUBE M10x20 DIN 933	703571

Pos.	Bezeichnung	Material-Nr.
25	6KT SCHRAUBE M14x140 DIN 931	705554
26	ABREISSSEIL	209385
27	HANDBREMSHEBEL KPL. *	693064
28	REPARATURSATZ FALTENBALG FÜR HANDBREMSHEBEL	
29	BUCHSE	692645
30	6KT SCHRAUBE M8x16 DIN 933	703570
31	GUMMIANSCHLAG	693076

* INKLUSIVE: SCHMIERNIPPEL (POS 17), NIET (POS 18) UND GELENKKOPF (POS 19)

** BEI BESTELLUNG DER AUFLAUFEINRICHTUNG SIEHE EINPRÄGUNG ZN.-NR. (UNTERHALB DER ETI.-NR.)

*** INKLUSIVE: ABREISSSEIL (POS 26), BUCHSE (POS 29), 6KT SCHRAUBE (POS 30) UND GUMMIANSCHLAG (POS 31)

Erstellt	ETI-Nummer	geändert	Änderungs-Nr.	Änderungsgrund	Revisons-Nr.
04.08.11 BB	811593_de		FREIGABE		A